Esošo inženierkomunikāciju aizsardzība

Šķērsojošo inženietīklu aizsardzība būvgrāvī

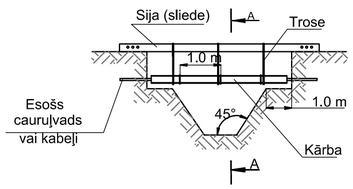

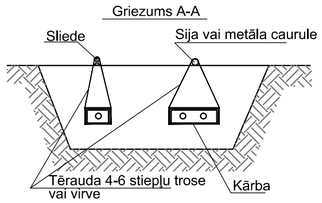

Koka kārba inženiertīklu nostiprināšanai un aizsardzībai

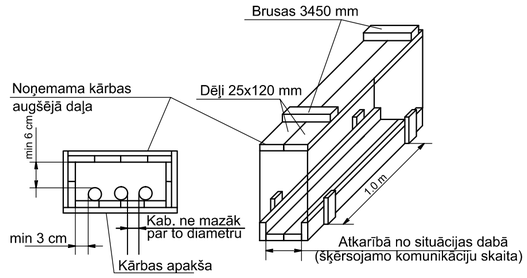

Drenu sistēmu atjaunošanas risinājums

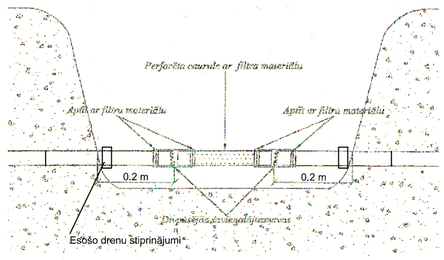

Piezīmes:

1. Jāašurfē sabojāto/šķērsojamo drenāžu 0.3 m uz katru pusi (atkarībā no drenāžas materiāla).
2. Nedrīkst izmantot cauruli ar mazāku diametru nekā esošā drenāža.

Paralēli izvietoto inženiertīklu aizsardzība

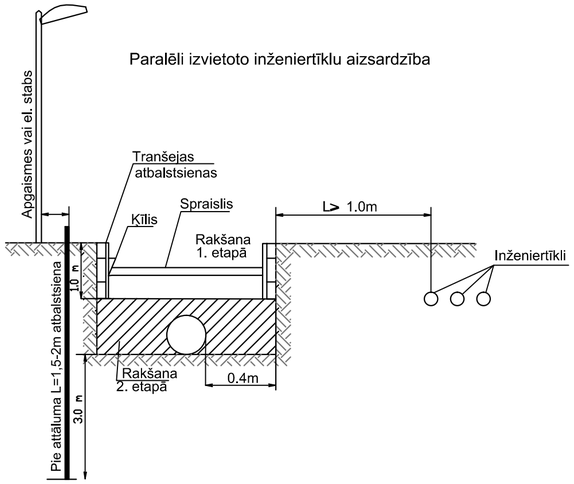

Paralēli izvietoto inženiertīklu aizsardzība

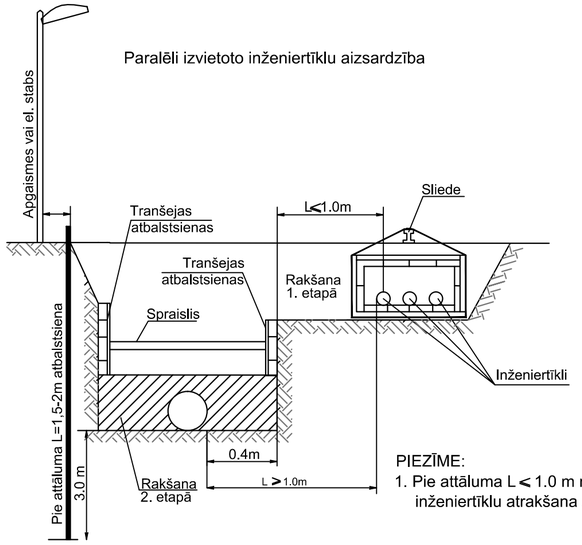

PIEZĪME:

1. Pie attāluma L < 1.0 m no būvgrāvja, nepieciešama inženiertīklu atrakšana un aizsardzība

Šķērsojošo drenu cauruļvadu aizsardzība būvgrāvī

Pirms komunikāciju izbūves

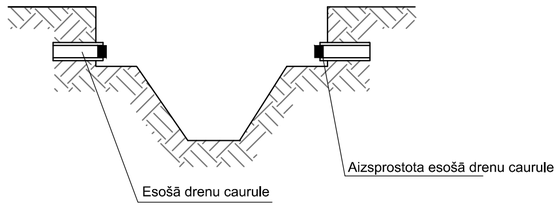

Pēc komunikāciju izbūves

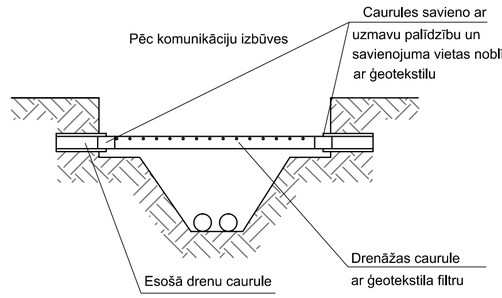

Paralēli izvietotā gāzesvada aizsardzība

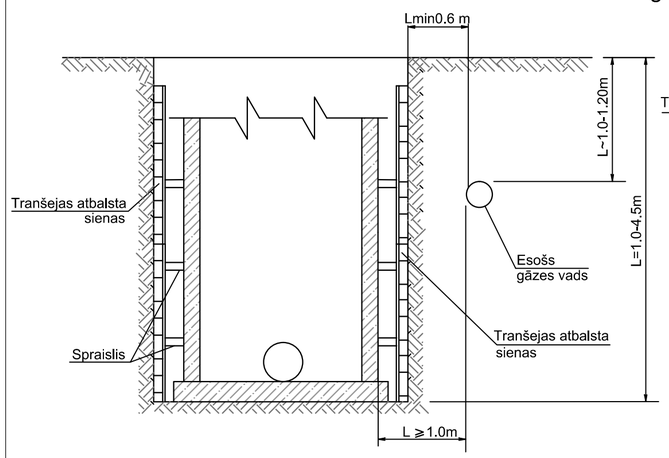

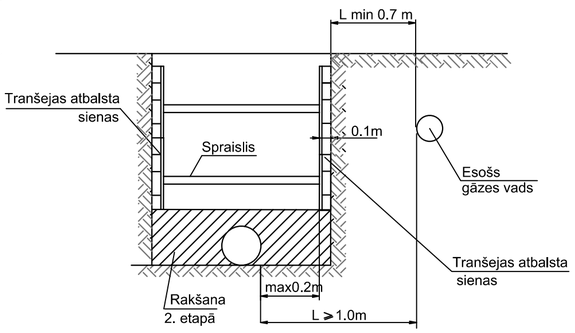

PIEZĪMES :

1. Pirms rakšanas darbu uzsākšanas atšurfēt esošās drenu caurules. Veikt to nosprostošanu, stiprināt esošās drenu caurules.
2. Vietās, kur būvniecības laikā projetējamie tīkli šķērsojās ar esošām drenu sistēmām, esošās drenu caurules jānomaina uz jaunām drenāžas caurulēm ar ģeotekstila filtru. Savienojuma vietas jānoblīvē ar ģeotekstilu.
4. Ievērot VSIA"Zemkopībeas ministrijas nekustamie īpašumi" tehnisko noteikumu prasības.
5. Nodrošināt sertificēta meliorācijas speciālista uzraudzību šķērsojot un atjaunojot drenāžas kolektorus.

BŪVDARBU ORGANIZĀCIJA INŽENIERTĪKLU ZONĀ

1. Pirms rakšanas darbu uzsākšanas atšurfēt un nostiprināt aizsargkonstrukcijā esošos inženiertīklus.
2. Rakšanas darbus veikt pa posmiem. Posma garums nepārsniedzot 10m.
3. Vietās, kur būvniecības laikā projetējamie tīkli pietuvojas esošam gāzes vadam tuvāk par 1.5 m, darbi veicami šaurajā tranšejā (platums 1.2 m (tranšejas dziļumā līdz 2.0 m), platums -1.8m (tranšejas dziļumā no 2.0 līdz 4.0 m) ar tranšejas atbalstsienām.
4. Sakaru komunikaciju aizsradzības joslā darbus veikt nepielietojot mehānismus šķērsojuma vietā nodrošināt aizsardzību. Saglabāt esošo sakaru kabeļu kanalizāciju , īpašu uzmanību pievēršot azbesta kabeļu kanālus nostiprināšanai saskaņā ar SIA "TET" prasībām.
5. Pēc cauruļvada izbūves veikt tranšejas aizbēršanu un inženiertīklu aizsargkonstrukcijas pārvietošanu uz nākamo posmu.
6. Jāievēro iesaistīto institūciju tehniskajos noteikumos noteiktais, ja ir prasība (piemēram sakaru kabeļiem) jāuzstāda paliekošas aizsargčaulas.

Līdzfinansētājs:

NACIONĀLAIS ATTĪSTĪBAS PLĀNS 2020 | EIROPAS SAVIENĪBA Kohēzijas fonds

IEGULDĪJUMS TAVĀ NĀKOTNĒ

BŪVPROJEKTA IZSTRĀDĀTĀJS: EL Ekolat sia, Būvkomersanta reģ.Nr.2640-R, Daugavpils, LV-5401, 1.Preču 30a tālr.654-24646				PASŪTĪTĀJS: SIA "Saltavots", Reģ. Nr. 40103055793, Lakstīgalas iela 9B, Sigulda LV-2150		
AMATS	UZVĀRDS	PARAKSTS	DATUMS	PROJEKTS: ""Ūdenssaimniecības pakalpojumu attīstība Siguldas noteküdeņu aglomerācijā V kārta", 2.posms"	PASŪTĪJUMA NUMURS:	SA 2019 08/KF
BŪVPR.D.VAD.	T.Loginova		10.2019.		STADIJA:	BP
IZSTRĀDĀJA	J.Macijevskis		10.2019.		MARKA:	UKT
					LAPAS NR.:	24
				RASĒJUMS: Esošo inženierkomunikāciju aizsardzība	KOPĒJO LAPU SKAITS:	34
					MĒROGS:	b/m
FAILS:					ARHĪVA REĢ. NUMURS:	.....